DIspositivo de poretección solar adaptable a cualquier superficie

Inés Quintero Jiménez
María Dolores Marrero Alemán
TRABAJO DE FIN DE GRADO 2021 - 2021
INGENIERÍA EN DISEÑO INDUSTRIAL Y DESARROLLO DE PRODUCTOS
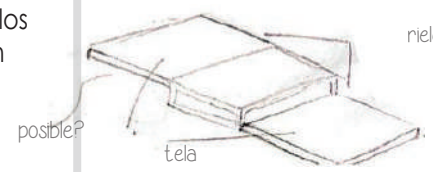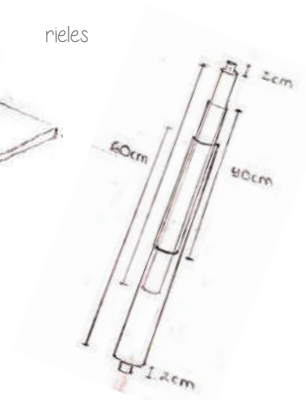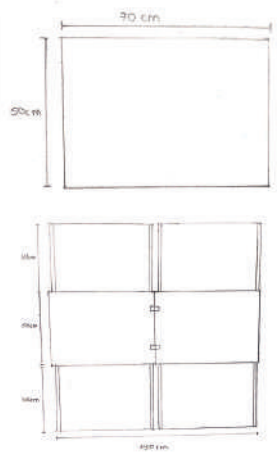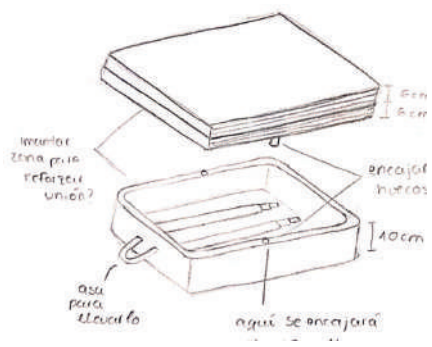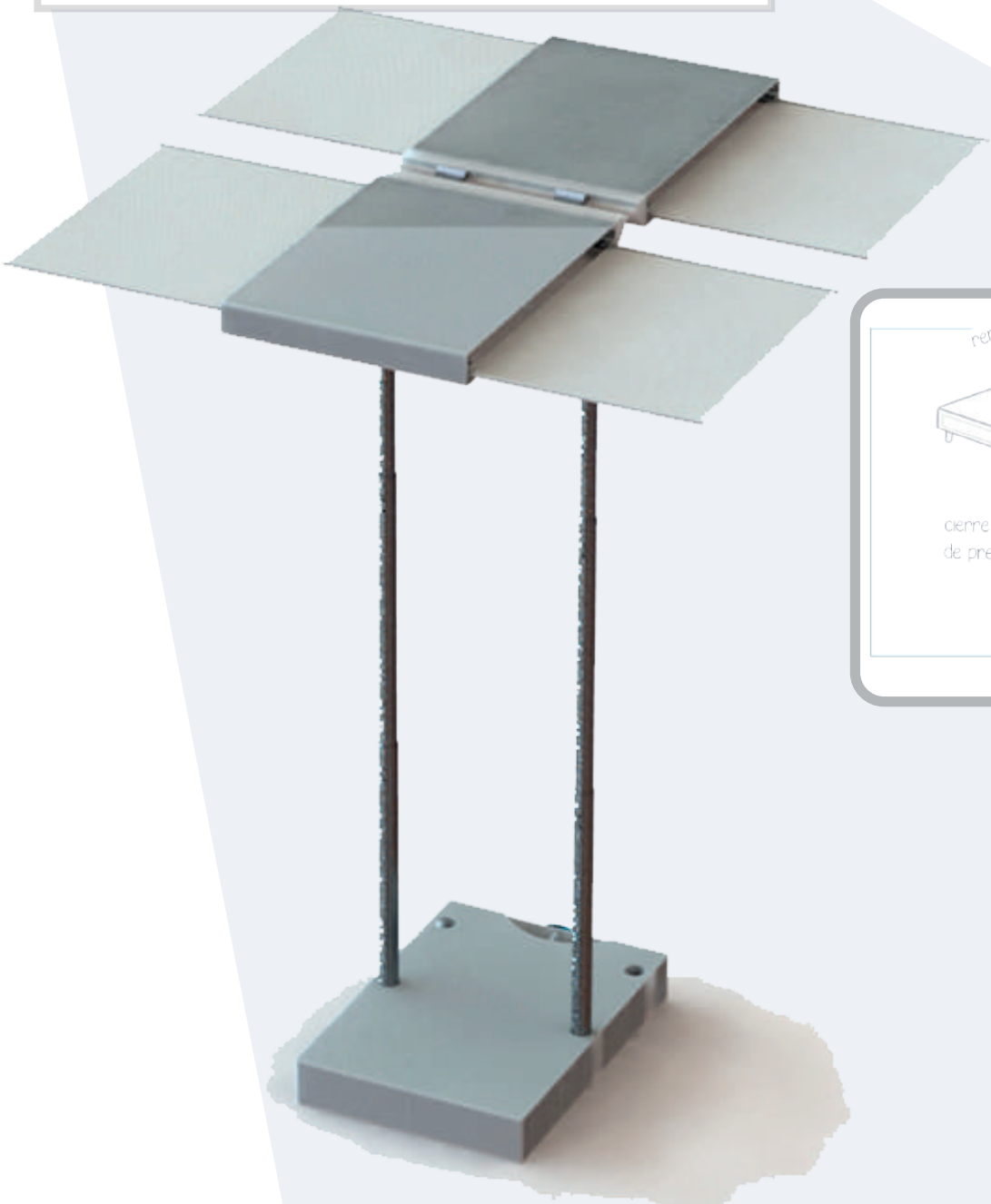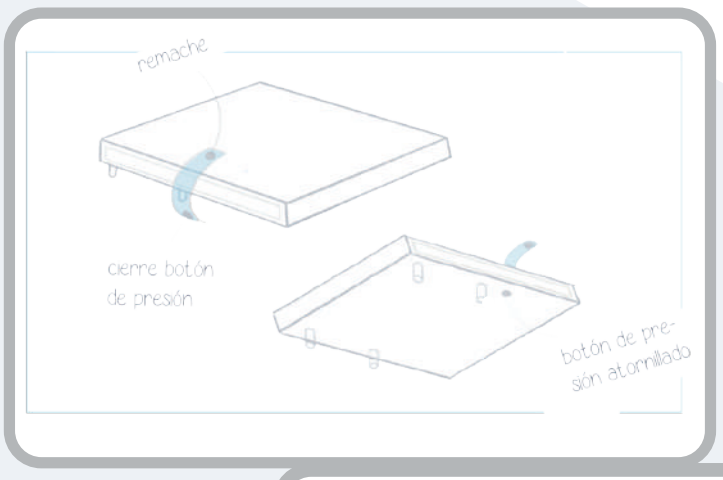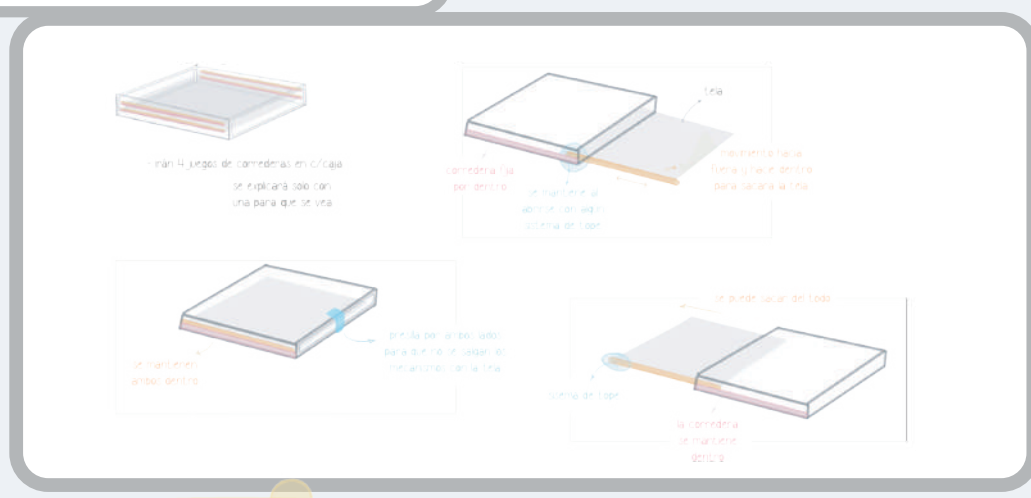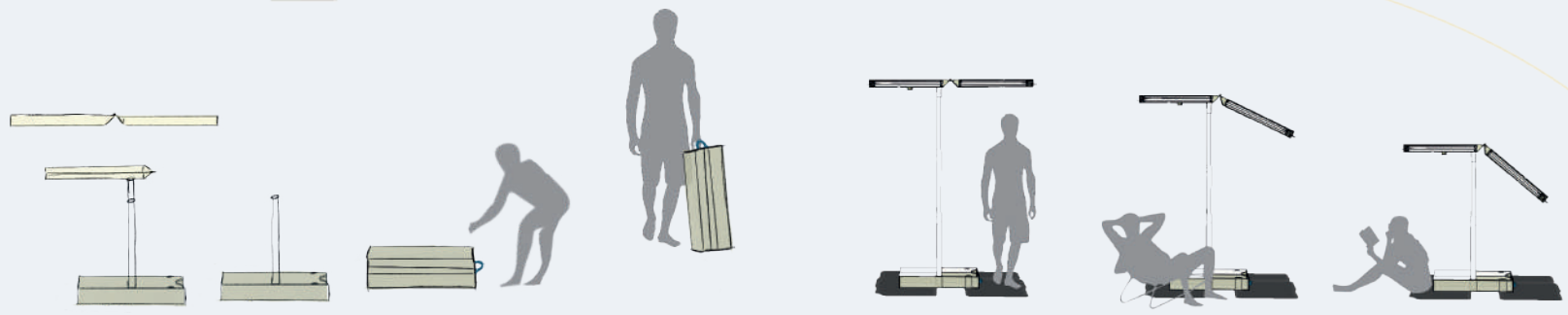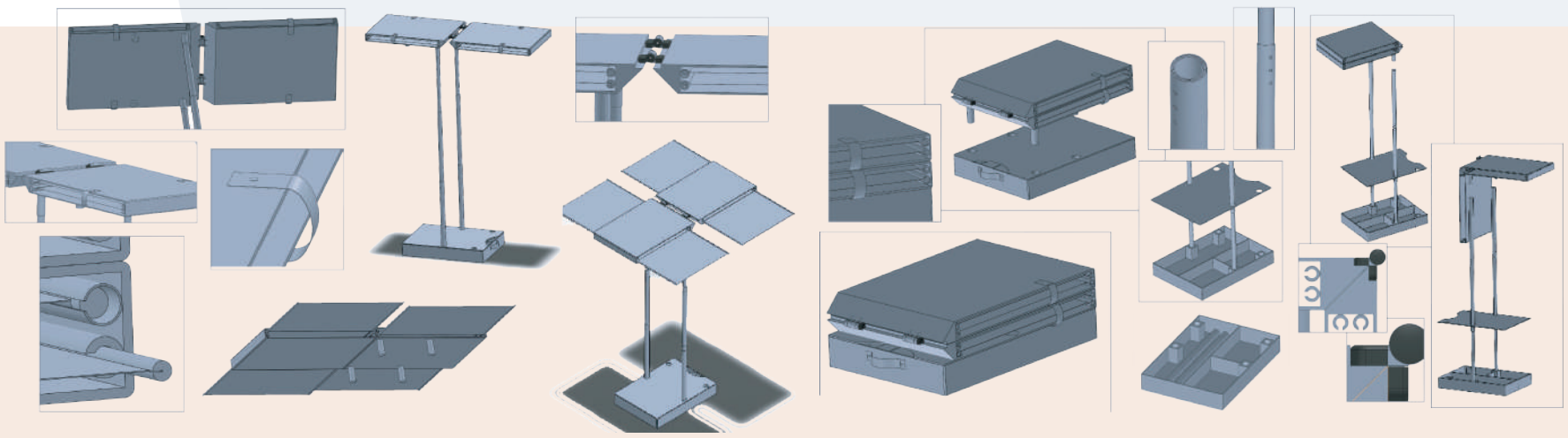
Viviendo en un lugar como son las Islas Canarias, que contamos con buen tiempo casi todo el año y con lugares tanto de playa como de campo, pasamos mucho tiempo al aire libre, realizando múltiples actividades. Es por ello que, tras la propia experiencia en ellos. nace esta propuesta. El ser humano necesita de la vitamina D que nos proporciona el sol, pero los rayos en exceso pueden ser perjudiciales para la salud y en cualquier actividad al aire libre, muchas veces, pasamos demasiadas horas exponéndonos a ellos.Por este motivo, surge la idea de presentar como objeto principal un dispositivo que sea capaz de situarse en cualquiera de esos lugares, independientemente de la superficie que esté presente y que cumpla el requisito de protegernos del sol.